ELETRODOMÉSTICOS

Manual de Instruções

MODELO:

Gaveta Aquecida e Rechaud

76 CM | H13

EGAEB0752A

GARANTIA
1 ANO

Fabricado na China

INSTRUÇÕES DE SEGURANÇA

Leia todas as instruções antes de utilizar o produto.

- Leia este manual de uso e cuidados atentamente antes de utilizar sua nova gaveta aquecedora, para reduzir o risco de incêndio, choque elétrico ou lesões pessoais.
- Para proteção contra choque elétrico, não mergulhe o cabo ou o plugue em água ou em outros líquidos.
- O uso de acessórios não recomendados pelo fabricante pode causar acidentes.
- Não repare ou substitua nenhuma peça da gaveta aquecedora, a menos que seja especificamente indicado na documentação que acompanha este produto. Todos os reparos devem ser realizados pela assistência técnica especializada Evol.
- A supervisão de um adulto é necessária quando o aparelho for utilizado por ou próximo a crianças.
- Não utilize o produto em áreas externas.
- Utilize o aparelho apenas para as finalidades para as quais foi projetado.
- Não toque no elemento de aquecimento nem nas superfícies internas da gaveta, pois podem estar quentes o suficiente para causar queimaduras. As superfícies internas podem permanecer quentes mesmo após a abertura da gaveta.
- Não utilize papel alumínio para forrar o interior da gaveta aquecedora, pois isso pode danificar suas superfícies internas.
- Não aqueça recipientes de alimentos fechados, como potes de papinha ou latas. A pressão acumulada pode causar explosões e ferimentos.
- Não armazene nem utilize gasolina ou outros vapores e líquidos inflamáveis nas proximidades deste ou de qualquer outro eletrodoméstico.
- Certifique-se de que toalhas sejam empilhadas apenas até a altura das laterais da gaveta. Empilhamentos maiores podem causar descoloração dos tecidos.
- Não coloque mais de 20 kg (50 lb) dentro da gaveta aquecedora.
- Leia todas as instruções antes de utilizar.
- Não toque em superfícies quentes – use os puxadores ou botões.
- Desconecte da tomada quando não estiver em uso e antes da limpeza. Aguarde o resfriamento antes de instalar ou retirar peças.
- Não utilize o aparelho se o cabo ou o plugue estiverem danificados, se apresentar mau funcionamento ou tiver sofrido danos de qualquer tipo. Encaminhe-o à assistência técnica autorizada para avaliação, reparo ou ajuste.
- Não permita que o cabo fique pendurado na borda da mesa/balcão ou em contato com superfícies quentes.
- Não utilize sobre ou próximo a queimadores a gás, elétricos ou dentro de um forno aquecido.
- Tenha cuidado ao movimentar o aparelho se contiver óleo quente ou outros líquidos aquecidos.
- Tenha cuidado ao movimentar o aparelho se contiver óleo quente ou outros líquidos aquecidos.
- Qualquer reparo adicional deve ser realizado por um técnico autorizado. Produto de uso doméstico.

CARACTERÍSTICAS DO PRODUTO

1. Posicionamento do suporte da bandeja
2. Grelha removível
3. Painel de controle
4. Gaveta principal
5. Lateral da gaveta
6. Trilho da gaveta

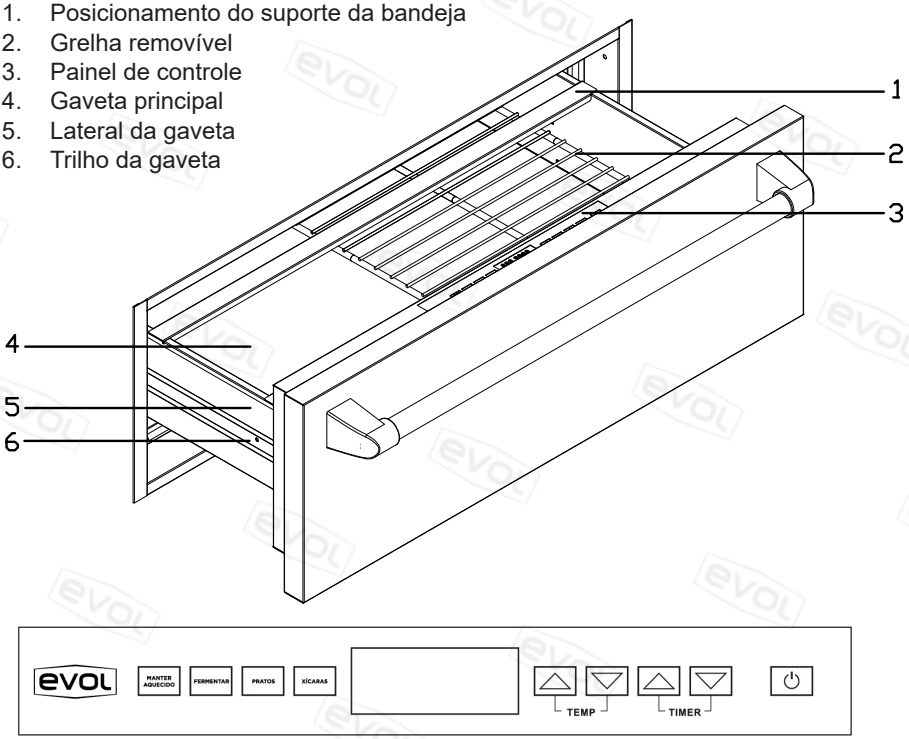

Temperatura

A gaveta aquecedora possui quatro configurações de temperatura pré-definidas: Manter Aquecido, Fermentar, Pratos e Xícaras.
A indicação do programa selecionado permanecerá no visor até que a temperatura atinja 30 °C (85 °F).
Um sinal sonoro indica que o pré-aquecimento foi concluído.
Consulte a tabela abaixo para mais detalhes.

CARACTERÍSTICAS DO PRODUTO

Configuração	Min Temperatura	Max Temperatura	Padrão
Fermentar	30°C	40°C	30°C
Manter Aquecido	65°C	85°C	75°C
Pratos	60°C	80°C	65°C
Xícaras	40°C	60°C	50°C

Tempos de Funcionamento

- Fermentar Pães: tempo padrão de 4 horas; máximo de 12 horas.
- Manter Aquecido: tempo padrão de 2 horas; máximo de 5 horas.
- Pratos: tempo padrão de 3 horas; máximo de 12 horas.
- Xícaras: tempo padrão de 3 horas; máximo de 12 horas.

Como programar o Timer

- Selecione a temperatura desejada.
- Toque nas setas TIMER ▲ ou TIMER ▼ para ajustar o tempo (em intervalos de 5 minutos) e o tempo restante aparecerá no visor.

Atenção: O produto possui um alarme indicador de porta aberta, e emitiá um sinal sonoro se aberto por mais de 1 minuto. Quando acionado o alarme, o aquecimento será interrompido até que a gaveta seja fechada.

RECOMENDAÇÕES DE LIMPEZA

Aço Inox

- Utilize um limpador específico para aço inox, não abrasivo, aplicado com pano macio sem fiapos.
- Para realçar o brilho natural, passe um pano de microfibra levemente umedecido em água e finalize com uma flanela ou camurça seca para polir.
- Sempre limpe seguindo a direção da trama do inox.
- A bandeja em aço inox da gaveta é removível para limpeza.
- Para removê-la: abra totalmente a gaveta, deslize as pontas dos dedos sob as bordas laterais da bandeja e puxe para cima e para fora.

Painel de Controle

- Use um desengordurante em spray para remover marcas de dedos e resíduos.
- Pulverize o produto em um pano antes de limpar o painel.
- Não aplique o spray diretamente sobre o painel de controle.

RECOMENDAÇÕES DE LIMPEZA

Grelha Removível
- Limpe com água quente e detergente neutro ou uma pasta de bicarbonato de sódio e água.
- Seque com pano limpo.

Interior da Gaveta
- Limpe com pano macio levemente úmido.
- Não utilize produtos abrasivos, limpadores agressivos ou esponjas de aço.
- Para sujeira mais pesada, use bicarbonato de sódio ou sabão neutro, enxaguando bem com água quente.

Trilhos da Gaveta
- Remova migalhas ou resíduos dos trilhos.
- Limpe com pano seco e macio.

SOLUÇÃO DE PROBLEMAS

A gaveta não liga
- Verifique se há energia elétrica
- . Confirme se o disjuntor da residência e a alimentação da gaveta estão ligados.

A gaveta não desliza suavemente
- A gaveta está desalinhada: estenda-a totalmente e feche por completo para realinhar.
- A gaveta está sobrecarregada: reduza o peso para menos de 20 kg.
- Redistribua o conteúdo para equilibrar a carga.

Condensação excessiva
- Remova líquidos da bandeja.
- Cubra os alimentos com tampa ou papel alumínio.
- A temperatura está muito alta: use um ajuste mais baixo.

Sem aquecimento no modo Proof (Fermentação)
- Verifique se a função PROOF está acesa no painel de controle.
- A temperatura ambiente pode impedir que o termostato seja acionado.

INSTALAÇÃO

Dimensões:

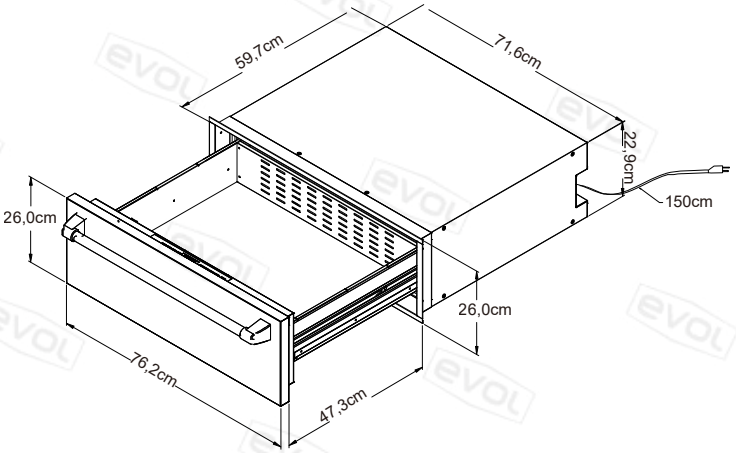

Dimensões de instalação

Tamanho da gaveta	Mínimo entre recortes (A)	Altura do recorte (B)	Mínimo (C)	Largura do recorte (D)	Largura mínima do gabinete (E)	Profundidade (F)
76,2cm	6,4cm	23,2cm	10,0cm	72,2cm	76,2cm	65,0cm

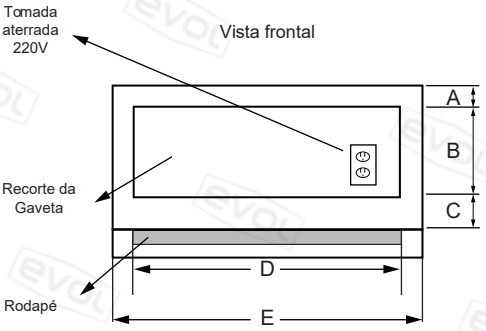

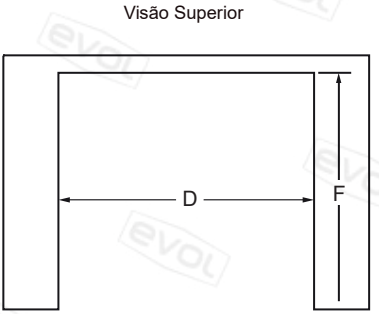

INSTALAÇÃO

A gaveta aquecida pode ser instalada em ambientes internos como uma unidade simples ou dupla, ou sob um forno simples.
Na ilustração, aparecem duas gavetas aquecedoras instaladas sob um único forno.

- Nota: após instalada, a gaveta aquecedora não pode ser nivelada.
- Para instalações externas, siga as dimensões de recorte indicadas anteriormente.
- A gaveta aquecedora externa deve ser instalada em uma estrutura permanente.

Dimensões de instalação Flush

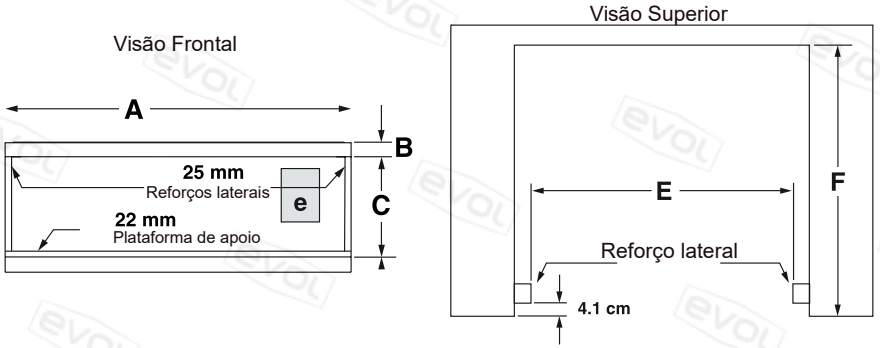

	Descrição	Medida
A	Largura do recorte embutido (mínimo)	76,8 cm
B	Altura entre recortes (mínimo)	6,4 cm
C	Altura do recorte embutido (mínimo)	27,3 cm
E	Largura da abertura (mínimo)	71,8 cm
F	Profundidade do recorte (mínimo)	64,5 cm
e	Localização recomendada da tomada	-

INSTALAÇÃO

Dimensões de instalação

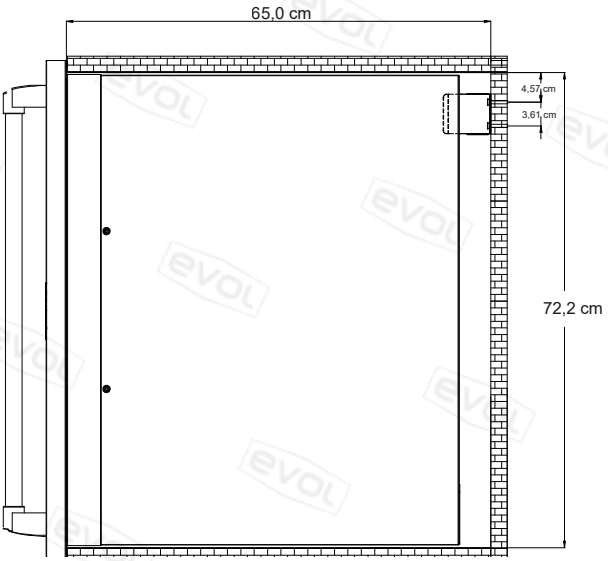

Fixe a placa de segurança antiqueda na parede traseira com parafusos, de acordo com as dimensões mostradas na figura.
Após posicionar o produto no local, fixe-o com parafusos nos orifícios de fixação localizados na parte frontal do aparelho.

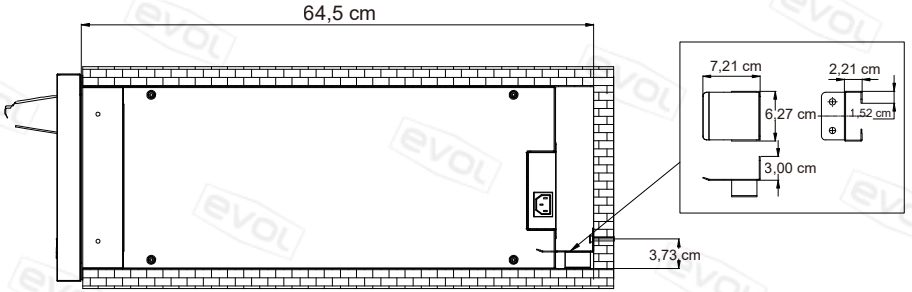

ITENS E ACESSÓRIOS



Chave de instalação

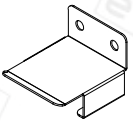

Suporte/placa antiqueda



Parafusos ×2



Cabo de energia



Grelha removível



Trilhos de suporte da bandeja ×2

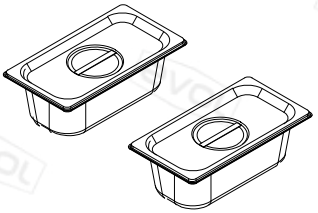

Bandeja de serviço 1/3 ×2

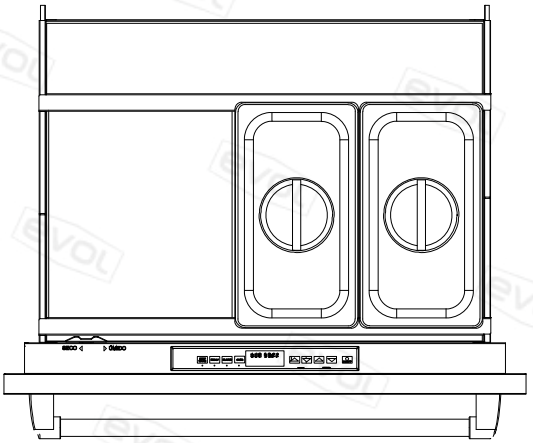

INSTALAÇÃO

Instalando os puxadores

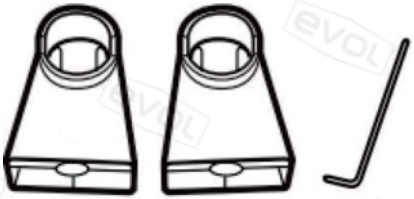

Conecte o tubo de aço com os encaixes do puxador.



Pressione o puxador contra a porta na região de instalação.

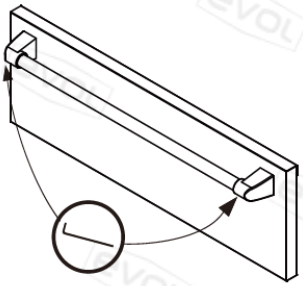

Utilize a chave de instalação para fixar e ajustar o puxador.

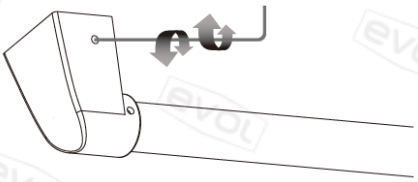

Verifique se a gaveta está nivelada e estável em seu móvel.

SOLUÇÃO DE PROBLEMAS

Código de erro	Descrição / Serviço Pós-Venda
Er00	Falha na detecção de temperatura.
Er01	Falha na detecção do interruptor da porta. (Ou há algum corpo estranho impedindo o fechamento da porta, mas a função foi acionada).
Er02	O ventilador de convecção não funciona.
Er03	Sem aquecimento.
Er04	Temperatura excessiva.
Er05	Falha na detecção dos botões de toque.
ErPF	Falha de energia: quando a gaveta aquecedora está em uso e ocorre queda de energia, o código PF é exibido. Isso indica que houve interrupção no fornecimento e a gaveta não continuará funcionando, apenas mostrará PF no visor.

Política de Garantia

A EVOL ELETRODOMESTICOS DO BRASIL LTDA, sociedade empresária limitada com sede na Rua Max Mangels Sênior - Jardim Calux - São Bernardo do Campo,SP CEP09895-510 inscrita no CNPJ/MF 05.913.120/0001-01 (''EVOL''), representa neste ato na forma de seu Contrato Social, assegura aos seus clientes garantia de 90 (noventa) dias (''Garantia Legal'') em conformidade com o previsto no art.26, II do Código de Defesa do Consumidor, e o prazo de 09 (nove) meses de garantia (''Garantia Contratual'') relativamente aos produtos comercializados pela EVOL, contados a partir da data de emissão e nota fiscal ao usuário final.

Caso os clientes utilizem os serviços de instalação de técnicos conveniados e indicados pela EVOL para a instalação dos produtos comercializados pela EVOL, a estes clientes, especialmente, será assegurado o prazo de 09 (nove) meses de garantia (''Garantia Contratual''), além dos 90 (noventa) dias de Garantia Legal contados a partir da data de emissão e nota fiscal ao usuário. Veja a lista dos técnicos conveniados e indicados pela EVOL em: www.evol.com.br.

Tanto a Garantia Legal quanto a Garantia Contratual asseguradas pela EVOL, conforme o caso aos consumidores de seus produtos, referem-se exclusivamente com relação à vícios e defeitos de fabricação dos produtos comercializados pela EVOL, consoante o previsto expressamente no artigo 18 do Código de Defesa do Consumidor, não sendo a EVOL responsável, em nenhuma hipótese, por quaisquer vícios ou defeitos relacionados ao uso indevido dos produtos.

A Garantia Legal e a Garantia Contratual são aplicadas somente para os vícios ou defeitos de fabricação das peças e componentes dos produtos descritos nas condições normais de uso - de acordo com as instruções do manual de operação que acompanha o mesmo, e que serão fornecidos pela EVOL e o fabricante.

Entende-se por garantia, o reparo gratuito do produto e a reposição de peças, que de acordo com o parecer Técnico Autorizado, apresentem defeito de fabricação exclusivamente. A garantia somente terá validade mediante a apresentação da Nota Fiscal de Compra com descrição do produto e observada as condições e prazos supramencionados, aqui previstos. Perderão imediatamente a garantia, (Garantia Legal ou Garantia Contratual), independentemente de notificação prévia, os produtos cujos clientes contratarem e permitirem a reparação por pessoas não autorizadas, ou receber maus-tratos ou sofrer danos decorrentes de acidentes, quedas, variações de tensão elétrica e sobrecarga acima do especificado, nos casos de exposição do produto diretamente na obra de alvenaria ou qualquer ocorrência, imprevisível, decorrentes de má utilização dos produtos por parte dos usuários.

Nos casos de vícios e/ou defeitos de fabricação o produto, o Cliente deverá contratar a EVOL através do telefone de contato (11) 4990-2661 a fim de notificá-la dos vícios nos produtos.

Após notificação por parte do cliente, o fornecedor deverá atender a garantia no prazo de 30 (trinta) dias, e não sendo possível atender neste prazo, são facultadas ao cliente três opções:

I - a substituição do produto por outro da mesma espécie, em perfeitas condições de uso;

II - a restituição da quantia paga;

III - o abatimento proporcional do preço.

Atendimento ao Cliente 11 4990-2661 | 11 96129-2131

www.evol.com.br

RESPONSABILIDADE

A responsabilidade da EVOL restringe-se no máximo ao valor do produto, preço de compra do produto, objeto da presente garantia, pago pelo consumidor original. A EVOL em hipótese alguma, será responsável por perdas e danos indiretos (ou por quaisquer perdas e danos similares) e tampouco por lucros cessantes ou incorridos pelos clientes, ou qualquer terceiro, por conta da reparação do produto e prazo para a correção do problema identificado. Os Lojistas/Revedendores dos produtos comercializados pela EVOL não tem autoridade para conceder garantias ou prometer medidas de correção adicionais, além das aqui previstas ou inconsistentes com as mesmas.

EXCEÇÕES À GARANTIA

Não estão contemplados em quaisquer garantias ofertada pela EVOL, seja legal ou contratual, os serviços não previstos nesta política de garantia, tais como os abaixo previstos, inclusive, porém não se limitando a:

a) Reforma, pintura, desinstalação ou remanejamento do produto. Em caso de defeito de fabricação a EVOL deverá ser informada imediatamente e o consumidor final deverá abster-se de instalar o produto, sob pena de perda da garantia ora concedida pela EVOL;

b) Serviços a um produto danificado por uso indevido, acidente ou alteração em discordância com o manual do equipamento fornecido pela EVOL;

c) Serviços causados por exposição do produto em obras de alvenaria, ambiente físico inadequado, incêndios inundações, água, raio, transporte, negligência, imprudência, erro de operação ou presença de vícios;

d) Limpeza inadequada por produtos abrasivos, partes, peças e suprimentos pelo(s) qual a EVOL não seja responsável ou que não homologados pela EVOL;

f) Chamados onde o técnico não constate defeito nos produtos;

g) Chamados encerrados devido à impossibilidade de atendimento por motivos de caso fortuito ou de força maior do cliente;

h) Substituição de peças de desgaste natural ou insumos, bem como de peças que foram instaladas de forma indevida por técnicos não autorizados, dentre outras que não configurem vícios ou defeitos de fabricação.

Atendimento ao Cliente 11 4990-2661 | 11 96129-2131

www.evol.com.br

ANOTAÇÕES

ASSISTÊNCIA TÉCNICA EVOL

NOSSOS PRODUTOS ESTÃO NO SKETCHUP

BAIXE O APP EVOL SMART

Informações sujeiras a alteração sem aviso prévio rev 04202611111

@evol_br

/faznaevol

Evol Eletrodomésticos do Brasil Ltda

Atendimento ao Cliente

11 4990-2661

11 96129-2131

www.evol.com.br