ELETRODOMÉSTICOS

Manual de Instruções

MODELOS:

Cooktop a Gás

ECTGD1QM3A
ECTGD2QM3A
ECTGD4QM3A
ECTGD4QM3B
ECTGD4QM3C
ECTGD4QM3D
ECTGD5QM3A

GARANTIA
1 ANO

Fabricado na China

Avisos de Segurança

- **ATENÇÃO!** Este aparelho não se destina à utilização por pessoas (inclusive crianças) com capacidades físicas, sensoriais ou mentais reduzidas, por pessoas com falta de experiência e conhecimento, a menos que tenham recebido instruções referentes à utilização do aparelho ou estejam sob a supervisão de uma pessoa responsável pela sua segurança.
- Se o cabo de alimentação está danificado, deverá ser substituído pelo fabricante ou assistência técnica.

O fabricante declina toda a responsabilidade em caso de falha de uso ou negligência, observe as instruções dadas aqui para instalação, manutenção e uso adequado do produto. As figuras deste manual são meramente ilustrativas.

ATENÇÃO!

A configuração de fábrica do cooktop EVOL corresponde ao uso de Gás Liquefeito de Petróleo (GLP), sob pressão de 2,75 kPa (28–32 mbar). Sua utilização é destinada exclusivamente ao ambiente doméstico e deve respeitar essa finalidade.

- Caso instalado em ambiente marítimo a resistência à corrosão poderá ser reduzida.
- Verifique sempre se os botões estão na posição ´´●`` (desligado), quando o cooktop não estiver sendo utilizado.
- Ao permanecer por período prolongado sem utilizar o produto, mantenha o registro de gás fechado.
- Mesmo após serem desligados, os queimadores conservam calor por um período prolongado. Aguarde o resfriamento completo antes de tocá-los.
- Posicione panelas e recipientes de forma estável e centralizada, com os cabos das panelas direcionados para a área interna do cooktop.
- Escolha um ambiente com ventilação adequada para instalar o cooktop. O local deve estar protegido de correntes de ar capazes de extinguir as chamas dos queimadores.

INFORMAÇÕES SOBRE OS GASES

Em um vazamento, o GLP tende a se acumular nas regiões próximas ao chão, pois sua densidade é superior à do ar. Já o gás natural, por apresentar densidade inferior à do ar, tende a se deslocar para as partes mais altas do ambiente, próximas ao teto. Tanto o GLP quanto o gás natural podem causar asfixia.

Parabéns pela escolha do seu eletrodoméstico, projetado para ser confiável e fácil de usar. Recomendamos a leitura deste manual para garantir o melhor desempenho e prolongar a vida útil do produto.

ESPECIFICAÇÕES

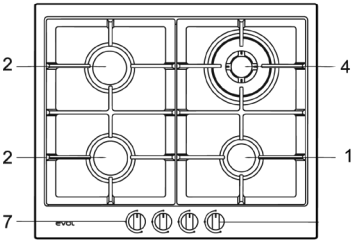

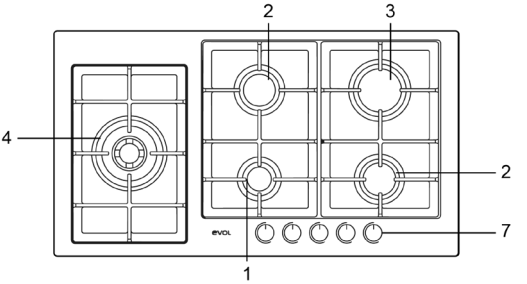

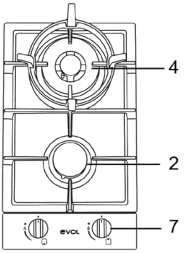

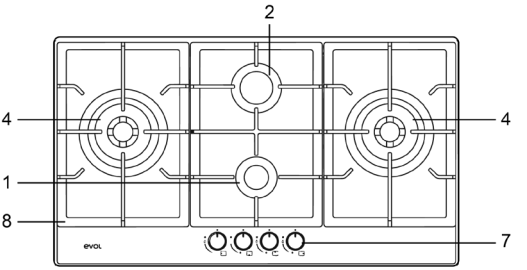

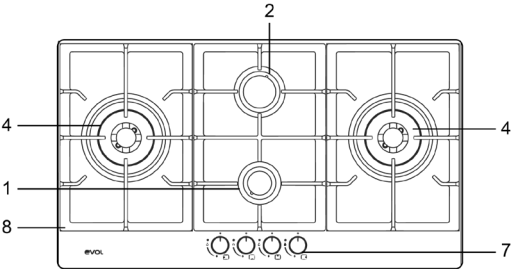

1. Queimador auxiliar
2. Queimador semirrápido
3. Queimador rápido
4. Queimador Dual Flame/ Ultra-rápido
5. Ignitor para queimadores a gás
6. Válvula de segurança
7. Botões de controle para queimadores
8. Trempe (grelha)

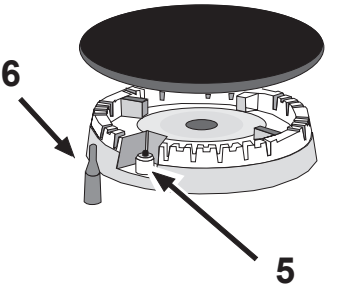

ESPECIFICAÇÕES

Modelo	Queimadores	Tensão	Potência Total	Posicionamento dos botões
ECTGD1QM3A	1	AC 110 V–220 V/60 Hz	4,0 kW	Frontal
ECTGD2QM3A	2	AC 110 V–220 V/60 Hz	5,8 kW	Frontal
ECTGD4QM3B	4	AC 110 V–220 V/60 Hz	10,8 kW	Frontal
ECTGD4QM3C	4	AC 110 V–220 V/60 Hz	10,8 kW	Frontal
ECTG4QM3D	4	AC 110 V–220 V/60 Hz	10,8 kW	Frontal
ECTGD4QM3A	4	AC 110 V–220 V/60 Hz	8,6 kW	Frontal
ECTGD5QM3A	5	AC 110 V–220 V/60 Hz	11,6 kW	Frontal

Especificações de tamanhos

Modelo	Tamanho do Produto LxPxA (mm)	Dimensões de Corte LxP (mm)
ECTGD1QM3A	290 × 500 × 100	270 × 480
ECTGD2QM3A	290 × 500 × 100	270 × 480
ECTGD4QM3B	874 × 510 × 100	840 × 480
ECTGD4QM3C	874 × 510 × 100	840 × 480
ECTG4QM3D	874 × 510 × 100	840 × 480
ECTGD4QM3A	580 × 500 × 100	560 × 480
ECTGD5QM3A	870 × 500 × 94	840 × 480

ESPECIFICAÇÕES

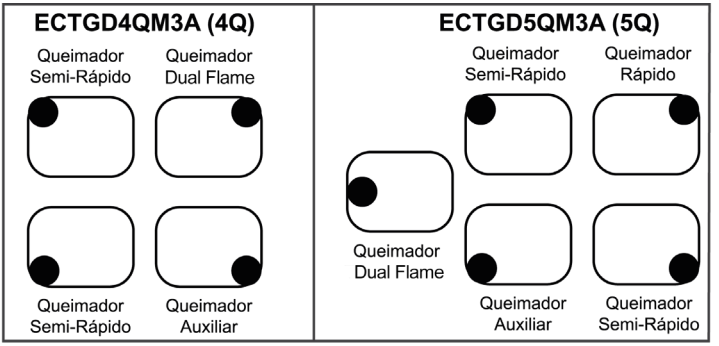

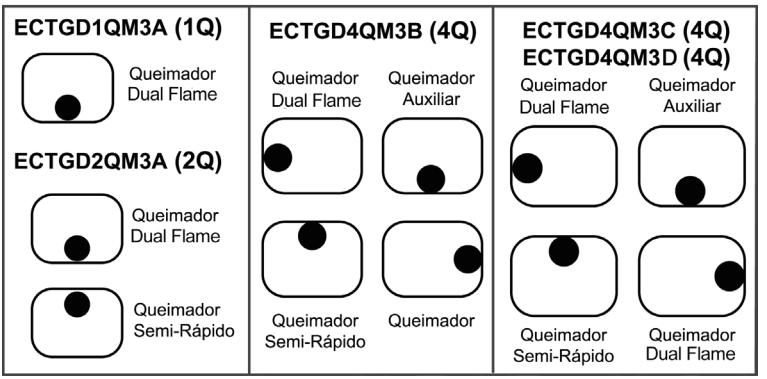

O queimador pode ser regulado pelo manípulo de controle correspondente utilizando uma das seguintes posições:



Desligado

Fogo Alto

Fogo Baixo



Queimador	Potência térmica (kW)
Auxiliar	1,0
Semi-rápido	1,80
Rápido	3,0
Dual Flame/ Ultra-rápido	4,0

ESPECIFICAÇÕES

Acendimento manual

- Pressione e gire em sentido anti-horário o manípulo correspondente ao queimador desejado, até a posição dechama máxima.
- Caso o queimador não acender, repita a operação. Gire o manípulo na posição desejada.
- Para interromper a passagem de gás, gire o manípulo até a posição desligado (deve estar na posição "●")..

Atenção: Se a chama se apagar acidentalmente, desligue o gás com o botão de controle e tente acendê-lo novamente pelo menos 1 minuto depois.
Para desligar um queimador: Gire o botão no sentido horário até que pare.

Acendimento manual

Na falta de energia elétrica, é possível acender os queimadores utilizando uma chama auxiliar.

Aproxime a chama do queimador.

- Pressione e gire em sentido anti-horário o manípulo correspondente ao queimador desejado até a posição de chama máxima.
- Caso o queimador não acenda, repita a operação.
- Gire o manípulo até a posição desejada.
- Para interromper a passagem de gás, gire o manípulo até a posição desligado.

Conselhos práticos sobre a utilização dos queimadores

- Para um melhor desempenho, siga estas diretrizes gerais:
- Use a panela adequada para cada queimador (ver tabela), de forma a evitar que a chama atinja as laterais da panela.
- Use sempre panelas com fundo plano e mantenha a tampa fechada.
- Quando o conteúdo começar a ferver, gire o botão para "Fogo baixo".

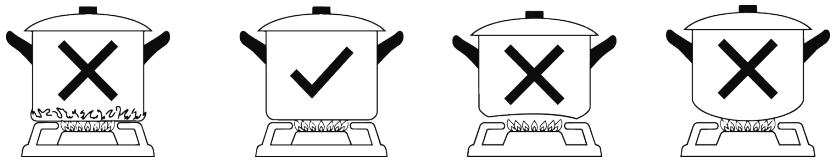

Queimador	Diâmetro da Panela
Rápido	22 - 26 cm
Semi-rápido	16 - 20 cm
Auxiliar	10 - 14 cm
Dual Flame/ Ultra-rápido	24 - 26 cm

LIMPEZA

Limpeza e conservação

Antes de iniciar qualquer limpeza, aguarde o resfriamento do produto, interrompa o fornecimento de gás e desconecte o cooktop da rede elétrica.

A conservação do aparelho depende de uma rotina de higienização regular e cuidadosa. Siga as orientações abaixo para contribuir com sua vida útil:

- Para evitar manchas, limpe imediatamente qualquer líquido ou resíduo que cair sobre o cooktop.
- A fim de evitar danos aos componentes internos, os manípulos não devem ser removidos para realizar a limpeza.
- Não utilize máquinas de limpeza a vapor no cooktop.
- A limpeza da mesa deve ser feita com água e detergente neutro livre de cloro e seus derivados, aplicados com pano ou esponja macia. Finalize a limpeza secando a superfície com flanela ou pano macio.
- Após a limpeza, remova os resíduos dos produtos utilizados e seque a superfície de aço inox.
- Aguarde o resfriamento das peças antes de colocá-las em água fria.
- Remova os componentes somente depois de frios. Faça a limpeza com material macio e detergente neutro. Antes de reinstalá-los, seque completamente cada peça e confirme seu correto encaixe. Não coloque componentes aquecidos diretamente em água fria, pois a mudança brusca de temperatura pode causar danos.

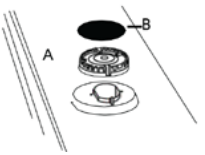

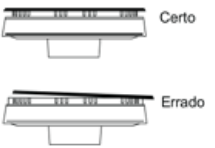

Instalação

Os serviços de instalação são pagos pelo consumidor, incluindo a mão de obra e os acessórios necessários.
Importante: Antes de efetuar a manutenção e instalação do seu cooktop, desligue-o da rede elétrica e feche o registro de gás.

Local de instalação

Importante: O cooktop deve ser instalado e utilizado apenas em ambientes com ventilação permanente.

A seguir requisitos que devem ser observados:

- É indicado que o ambiente esteja equipado com um sistema de ventilação que liberte os gases da combustão para o exterior do ambiente. Como um exaustor ou depurador elétrico.
- Caso utilizado, para um móvel suspenso e uma coifa ou depurador, considere 700 mm como distância mínima recomendada.
- Um móvel de coluna deverá estar a uma distância mínima de 150 mm da borda lateral do cooktop.

Instruções para embutir

Os cooktops são projetados com grau de proteção contra aquecimento excessivo, o aparelho pode ser instalado próximo a armários, e a altura não deve ultrapassar o cooktop.
Para uma instalação correta, os seguintes cuidados devem ser seguidos:

- O cooktop pode estar localizado em uma cozinha ou área gourmet.
- O móvel que fica próximo ao cooktop deve ser colocado a pelo menos 150mm de distância até a borda do produto.
- Caso aplicavél, os armários laterais devem ser posicionados próximos à coifa a uma altura de pelo menos 400 mm.

Ventilação do Ambiente

O ambiente deve estar equipado com um sistema de ventilação que elimine a fumaça e os gases da combustão para o exterior. Isso deve ser feito por meio de uma coifa exaustor que seja acionado automaticamente sempre que a coifa for utilizada.

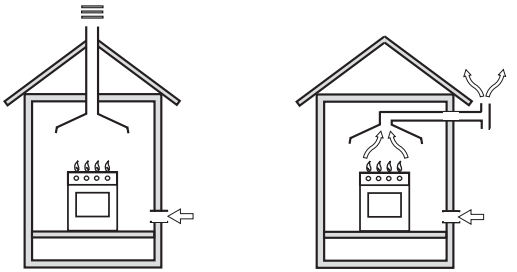

Entrada de Ar para Combustão

O ambiente também deve permitir a entrada de ar necessário para a combustão adequada.

O fluxo de ar não deve ser inferior a 2 m³/h por kW de potência instalada.

Esse fornecimento de ar pode ser feito por meio de entrada direta do exterior através de um duto com seção mínima de 100 cm², que não possa ser bloqueado acidentalmente.

Nos aparelhos sem dispositivo de segurança que evita o apagamento acidental da chama, a abertura de ventilação deve ter o dobro do tamanho, ou seja, no mínimo 200 cm².

Alternativamente, o ambiente pode ser ventilado de forma indireta através de cômodos adjacentes, desde que estes possuam dutos de ventilação para o exterior e não sejam dormitórios, áreas de risco de incêndio ou espaços compartilhados.

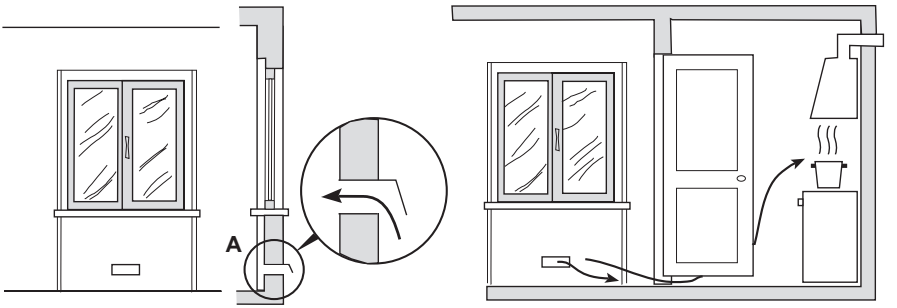

Uso Prolongado do Aparelho

O uso intensivo e prolongado do aparelho pode exigir ventilação suplementar, como abrir uma janela ou aumentar a potência do sistema de entrada de ar (se houver).

Gases Liquefeitos de Petróleo (GLP)

Os gases GLP são mais pesados que o ar e, portanto, tendem a se acumular na parte inferior dos ambientes. Por isso:

Ambientes com botijões de GLP devem ter aberturas de ventilação para o exterior, permitindo o escape do gás em caso de vazamento.

Botijões, cheios ou parcialmente cheios, não devem ser instalados ou armazenados em cômodos abaixo do nível do solo (como porões, adegas etc.).

Recomenda-se manter apenas o botijão em uso no ambiente, garantindo que não esteja próximo a fontes de calor (fornos, lareiras, fogões etc.), já que isso pode elevar a temperatura interna do botijão acima de 50 °C.

Instalação de Cooktops de Embutir

Os queimadores a gás são preparados com grau de proteção contra superaquecimento tipo X, o que permite a instalação junto a móveis, desde que a altura não ultrapasse a do próprio cooktop.

Para a instalação correta do cooktop, devem ser observadas as seguintes precauções:

a) O cooktop pode ser instalado em cozinha, copa ou sala de estar com cozinha integrada, mas não em banheiros ou áreas de banho.

b) O móvel ao lado do cooktop, caso seja mais alto que a bancada, deve estar a pelo menos 110 mm da borda.

c) Os armários devem estar posicionados de forma que a coifa fique a pelo menos 420 mm de altura

d) Caso o cooktop seja instalado diretamente sob um armário, a parte inferior do mesmo deve estar a pelo menos 700 mm da bancada.

e) As dimensões do nicho do móvel devem estar de acordo com as indicadas nas figuras das duas páginas seguintes.

São fornecidos ganchos de fixação que permitem instalar o cooktop em bancadas com espessura entre 20 e 40 mm.

Para obter a fixação adequada, recomenda-se utilizar todos os pontos de fixação fornecidos.

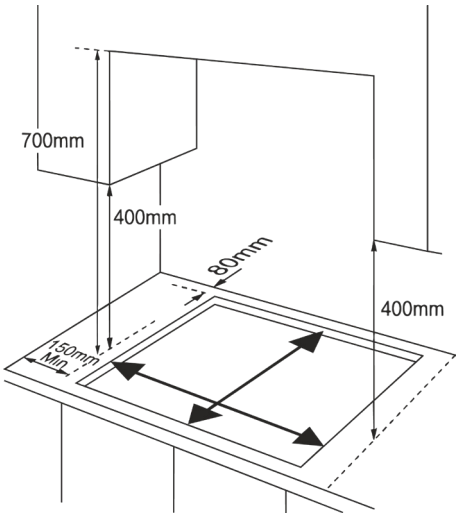

Modelo	Dimensões de Corte LxP (mm)
ECTGD1QM3A	270 × 480
ECTGD2QM3A	270 × 480
ECTGD4QM3B	840 × 480
ECTGD4QM3C	840 × 480
ECTG4QM3D	840 × 480
ECTGD4QM3A	560 × 480
ECTGD5QM3A	840 × 480

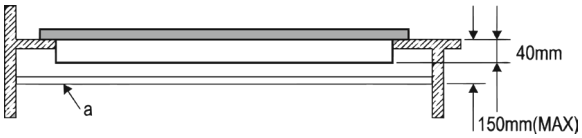

Instalação

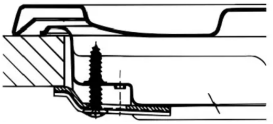

Posição do gancho de fixação em bancadas de 20mm

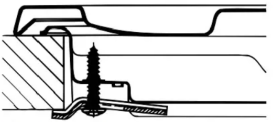

Posição do gancho de fixação em bancadas de 30mm

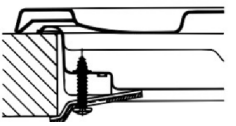

Posição do gancho de fixação em bancadas de 40mm

f) Caso o cooktop não seja instalado acima de um forno de embutir, deve-se inserir um painel de madeira como isolamento.
Esse painel deve estar a pelo menos 20 mm da base do cooktop.

Importante
Quando o cooktop for instalado sobre um forno de embutir, o forno deve ser colocado sobre duas ripas de madeira.
No caso de superfície de móvel contínua, deve-se deixar um espaço mínimo de 45 × 560 mm na parte traseira.

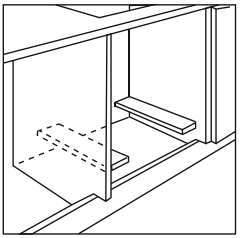

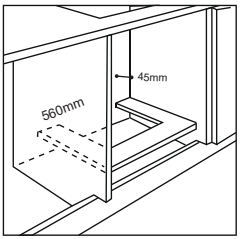

Ao instalar sobre um forno de embutir sem ventilação forçada, certifique-se de que existam entradas e saídas de ar suficientes para ventilar adequadamente o interior do gabinete.

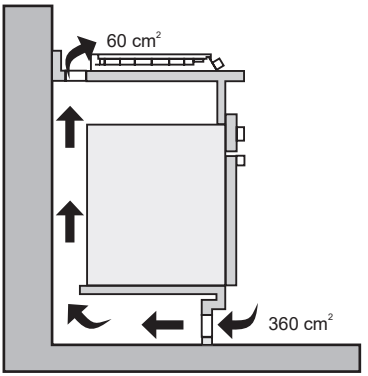

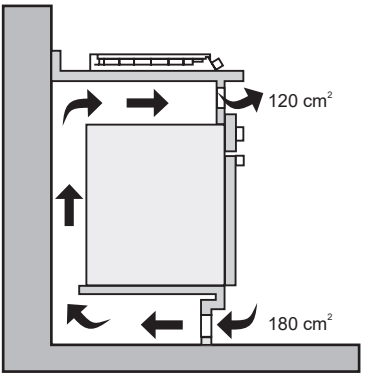

Instalação

Conexão de gás

É indicado que o cooktop a gás seja ligado à alimentação de gás por uma assistência técnica autorizada Evol.

Para conectar o produto à rede de gás, é obrigatório utilizar uma mangueira flexível metálica.

A vedação das conexões deve ser feita com arruelas posicionadas entre os pontos de união. A instalação requer um regulador compatível com a pressão de gás especificada. Observe a validade do regulador e providencie sua troca a cada cinco anos. Sem esse componente, a pressão do gás pode ultrapassar o limite adequado, provocar vazamentos e ocasionar incêndio. A configuração original do produto permite o uso de GLP (Gás Liquefeito de Petróleo) com pressão de alimentação de 2,75 kPa (28–32 mbar). O funcionamento com GN (Gás Natural) depende de conversão realizada pela assistência técnica autorizada Evol. Esse procedimento exige que o fornecimento de GN na residência tenha pressão de 1,96 kPa, equivalente a aproximadamente 20 mbar.

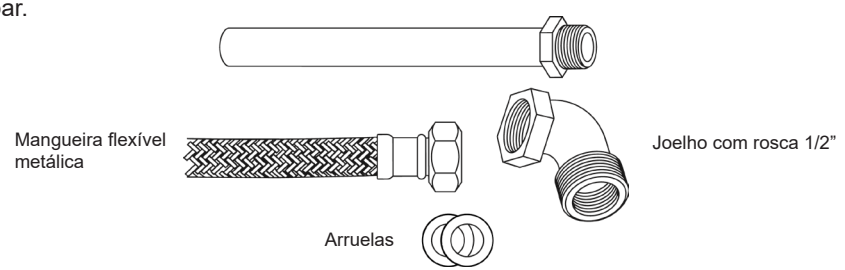

Instalação do gás GLP

A mangueira utilizada na instalação deve ser metálica e flexível, possuir rosca de 1/2” para gás, atender à NBR 14177 e ter comprimento de, no máximo, 1,2 m. Em instalações com GLP, o regulador deve atender à NBR 8473 e apresentar registro de saída com rosca externa de 1/2” BSP.

IMPORTANTE: Para redes internas de GLP, devem ser observados os requisitos da NBR 13932.

Instalação do GN (Gás Natural)

A instalação deverá ser feita com mangueira metálica flexível com rosca 1 /2” gás conforme norma NBR 14177 (comprimento máximo permitido é de 1,2 m). Registro de esfera adequado para GN.

IMPORTANTE: As instalações internas deverão ser realizadas de acordo com as exigências da norma NBR 13933.

Antes de utilizar o aparelho após a instalação, confira a estanqueidade de todas as conexões aplicando espuma de sabão ou detergente líquido nos pontos de união.

Para conectar o aparelho ao ponto de consumo, utilize mangueira metálica flexível de ½”, com 1,25 m de comprimento, conforme a NBR 14177. Recomenda-se o uso de fabricantes homologados, como Haenke ou Contuflex. Em condições específicas de instalação, a adequação do ponto deve seguir a NBR 15526.

Instalação

Instalação elétrica

- O ponto destinado ao cooktop deve possuir tomada de 10 A, com aterramento e configuração compatível com a ABNT NBR 14136.
- O circuito e o sistema de aterramento devem atender aos requisitos aplicáveis da ABNT NBR 5410.
- A tomada deve permanecer acessível depois da instalação. Evite posicioná-la diretamente atrás do cooktop ou de eventual forno instalado sob o produto.
- O produto opera em 127–220 V e possui seleção automática de tensão. Antes da conexão, verifique as condições da tomada, do aterramento e do circuito.

Tomada bipolar aterrada (NBR 14136)

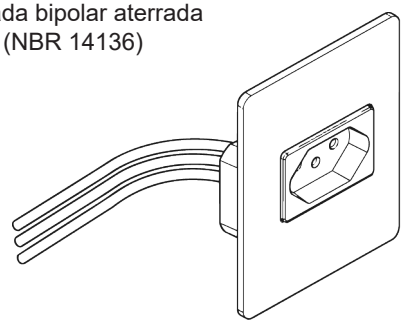

Plugue bipolar com pino terra (NBR 14136)

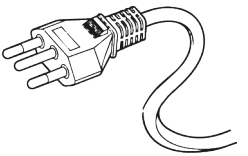

Advertências

A tomada destinada ao cooktop deve ser exclusiva para o aparelho, sem compartilhamento com outros equipamentos.

A montagem da instalação elétrica deve seguir os requisitos estabelecidos pela Associação Brasileira de Normas Técnicas (ABNT).

Se houver danos no cabo de alimentação, recorra ao fabricante ou à assistência técnica autorizada para realizar a troca e prevenir riscos.

Reserve um ponto de fácil acesso na lateral para a tomada, mantendo-a fora da área atrás do cooktop e, quando houver forno instalado abaixo dele, também fora da área atrás do forno.

Solução de Problemas

Existe algum problema?
Se você achar que o cooktop pode não estar funcionando corretamente, antes de contatar o atendimento ao cliente para obter assistência, verifique as possíveis causas e soluções abaixo:

Em primeiro lugar, verifique e confirme que não há interrupções no fornecimento de gás e eletricidade, principalmente, se as válvulas de gás continuarem a ligar.

O queimador não acende, a chama é irregular ou apaga sozinha
Verifique se:
- Os orifícios de gás do queimador não estão entupidos;
- Todas as partes móveis dos queimadores estão corretamente encaixadas;
- Não há correntes de ar direcionadas aos queimadores.

A chama não permanece acesa nos queimadores com termopar
Verifique se:
- O botão foi pressionado até o fim;
- O botão permaneceu pressionado por tempo suficiente para ativar o termopar;
- Os orifícios de gás próximos ao termopar não estão obstruídos.

A panela não está estável
Verifique se:
- O fundo da panela é perfeitamente plano.
- A panela está centralizada corretamente sobre o queimador;
- As grades de suporte não foram posicionadas de forma invertida.

Se, após todas essas verificações, o cooktop a gás ainda não funcionar corretamente, entre em contato com a Central de Atendimento ao Cliente Evol.
Nunca solicite serviços de técnicos não autorizados pela Evol e não utilize peças de reposição que não sejam originais.

Dicas de Economia de Energia
Uma quantidade significativa de energia pode ser economizada se o cooktop for utilizado corretamente, com os parâmetros ajustados adequadamente e utensílios de cozinha apropriados.
Até 60% de economia ao utilizar panelas adequadas.
Até 60% de economia quando o aparelho é operado corretamente e a chama é ajustada ao tamanho adequado.
Para garantir o funcionamento eficiente e a máxima economia de energia, mantenha os queimadores sempre limpos, especialmente os orifícios de chama e os injetores.

Política de Garantia

A EVOL ELETRODOMESTICOS DO BRASIL LTDA, sociedade empresária limitada com sede na Rua Max Mangels Sênior - Jardim Calux - São Bernardo do Campo,SP CEP09895-510 inscrita no CNPJ/MF 05.913.120/0001-01 (''EVOL''), representa neste ato na forma de seu Contrato Social, assegura aos seus clientes garantia de 90 (noventa) dias (''Garantia Legal'') em conformidade com o previsto no art.26, II do Código de Defesa do Consumidor, e o prazo de 09 (nove) meses de garantia (''Garantia Contratual'') relativamente aos produtos comercializados pela EVOL, contados a partir da data de emissão e nota fiscal ao usuário final.

Caso os clientes utilizem os serviços de instalação de técnicos conveniados e indicados pela EVOL para a instalação dos produtos comercializados pela EVOL, a estes clientes, especialmente, será assegurado o prazo de 09 (nove) meses de garantia (''Garantia Contratual''), além dos 90 (noventa) dias de Garantia Legal contados a partir da data de emissão e nota fiscal ao usuário. Veja a lista dos técnicos conveniados e indicados pela EVOL em: www.evol.com.br.

Tanto a Garantia Legal quanto a Garantia Contratual asseguradas pela EVOL, conforme o caso aos consumidores de seus produtos, referem-se exclusivamente com relação à vícios e defeitos de fabricação dos produtos comercializados pela EVOL, consoante o previsto expressamente no artigo 18 do Código de Defesa do Consumidor, não sendo a EVOL responsável, em nenhuma hipótese, por quaisquer vícios ou defeitos relacionados ao uso indevido dos produtos.

A Garantia Legal e a Garantia Contratual são aplicadas somente para os vícios ou defeitos de fabricação das peças e componentes dos produtos descritos nas condições normais de uso - de acordo com as instruções do manual de operação que acompanha o mesmo, e que serão fornecidos pela EVOL e o fabricante.

Entende-se por garantia, o reparo gratuito do produto e a reposição de peças, que de acordo com o parecer Técnico Autorizado, apresentem defeito de fabricação exclusivamente. A garantia somente terá validade mediante a apresentação da Nota Fiscal de Compra com descrição do produto e observada as condições e prazos supramencionados, aqui previstos. Perderão imediatamente a garantia, (Garantia Legal ou Garantia Contratual), independentemente de notificação prévia, os produtos cujos clientes contratarem e permitirem a reparação por pessoas não autorizadas, ou receber maus-tratos ou sofrer danos decorrentes de acidentes, quedas, variações de tensão elétrica e sobrecarga acima do especificado, nos casos de exposição do produto diretamente na obra de alvenaria ou qualquer ocorrência, imprevisível, decorrentes de má utilização dos produtos por parte dos usuários.

Nos casos de vícios e/ou defeitos de fabricação o produto, o Cliente deverá contratar a EVOL através do telefone de contato (11) 4990-2661 a fim de notificá-la dos vícios nos produtos.

Após notificação por parte do cliente, o fornecedor deverá atender a garantia no prazo de 30 (trinta) dias, e não sendo possível atender neste prazo, são facultadas ao cliente três opções:

I - a substituição do produto por outro da mesma espécie, em perfeitas condições de uso;

II - a restituição da quantia paga;

III - o abatimento proporcional do preço.

Atendimento ao Cliente 11 4990-2661 | 11 96129-2131

www.evol.com.br

RESPONSABILIDADE

A responsabilidade da EVOL restringe-se no máximo ao valor do produto, preço de compra do produto, objeto da presente garantia, pago pelo consumidor original. A EVOL em hipótese alguma, será responsável por perdas e danos indiretos (ou por quaisquer perdas e danos similares) e tampouco por lucros cessantes ou incorridos pelos clientes, ou qualquer terceiro, por conta da reparação do produto e prazo para a correção do problema identificado. Os Lojistas/Revedendores dos produtos comercializados pela EVOL não tem autoridade para conceder garantias ou prometer medidas de correção adicionais, além das aqui previstas ou inconsistentes com as mesmas.

EXCEÇÕES À GARANTIA

Não estão contemplados em quaisquer garantias ofertada pela EVOL, seja legal ou contratual, os serviços não previstos nesta política de garantia, tais como os abaixo previstos, inclusive, porém não se limitando a:

a) Reforma, pintura, desinstalação ou remanejamento do produto. Em caso de defeito de fabricação a EVOL deverá ser informada imediatamente e o consumidor final deverá abster-se de instalar o produto, sob pena de perda da garantia ora concedida pela EVOL;

b) Serviços a um produto danificado por uso indevido, acidente ou alteração em discordância com o manual do equipamento fornecido pela EVOL;

c) Serviços causados por exposição do produto em obras de alvenaria, ambiente físico inadequado, incêndios inundações, água, raio, transporte, negligência, imprudência, erro de operação ou presença de vícios;

d) Limpeza inadequada por produtos abrasivos, partes, peças e suprimentos pelo(s) qual a EVOL não seja responsável ou que não homologados pela EVOL;

f) Chamados onde o técnico não constate defeito nos produtos;

g) Chamados encerrados devido à impossibilidade de atendimento por motivos de caso fortuito ou de força maior do cliente;

h) Substituição de peças de desgaste natural ou insumos, bem como de peças que foram instaladas de forma indevida por técnicos não autorizados, dentre outras que não configurem vícios ou defeitos de fabricação.

Atendimento ao Cliente 11 4990-2661 | 11 96129-2131

www.evol.com.br

ASSISTÊNCIA TÉCNICA EVOL

NOSSOS PRODUTOS ESTÃO NO SKETCHUP

BAIXE O APP EVOL SMART

Informações sujeiras a alteração sem aviso prévio rev 06202611110

@evol_br

/faznaevol

Evol Eletrodomésticos do Brasil Ltda

Atendimento ao Cliente

11 4990-2661

11 96129-2131

www.evol.com.br