Coifa Ômega

75 | 90



App
Evol Smart

Controle
Touch

63cm

Ideal para
Churrasqueira

Timer

3 Velocidades

Iluminação
em LED

Filtro de Aço
Inoxidável

Fixação
na Parede

Gourmet

Sobre

A Coifa Ômega da Linha Gourmet, compõe ambientes projetados com requinte. São eletrodomésticos criados para impressionar pelo design, praticidade e inteligência. Os Eletrodomésticos Gourmet by Evol possuem qualidade incomparável, durabilidade e segurança. Conectam-se com o App Evol Smart
que é uma tecnologia inovadora e revolucionária no segmento de luxury home appliance. Por meio do app, monitore o status do refrigerador e acione suas funções, mantendo o seu lifestyle sofisticado, com base no conceito global de wellness. A Linha Gourmet da Evol evidencia superioridade, requinte, praticidade, recursos inovadores e qualidade, em sua essência, transpondo o que há de mais moderno no mercado atual.

Informações técnicas

Fixação: Parede
Acabamento: Aço Inox 304 Escovado
Iluminação: 2 Lâmpadas de Led 3W (220V)
Número de Velocidades: 3
Controle Touch
Aplicação com Duto Exaustor (15 cm/6” redondo)
Tipo de Filtro: Aço Inoxidável
Tensão: 220V – 60hz
Chaminé Retrátil – Item de Série
Sucção: Motor – 1.100m3/h – 1 Saída
Peso: 24kg e 26,1kg
Garantia de 1 ano
Modelo Híbrido: Churrasqueira e Cozinha





Funcionalidades

- Para a operação mais eficiente, recomendamos uma distância de 75 a 80 cm entre a parte superior da churrasqueira e a parte inferior da coifa.
- Ligue a coifa 10 minutos antes de usar a churrasqueira e deixe ligada por mais 15 minutos depois que terminar o churrasco.
- Procure instalar a coifa de forma a cobrir toda a área de cocção da churrasqueira e o cooktop para otimizar ainda mais a sua experiência.
- Não utilizar em churrasqueiras com mais de 60.000 BTU's ou 18,10 k/

Higiene e Limpeza

- Para manter o bom funcionamento, mantenha a Coifa, filtros e a canaleta coletora de gordura sempre limpos.
- Limpe periodicamente com água quente, detergente neutro e pano limpo. Não use produtos corrosivso, abrasivo ou palha de aço. Estes podem arranhar e danificar o aço inoxidável.
- Após a limpeza, você pode usar um limpa inox não abrasivo como o da 3M®.
- Sempre esfregue levemente, com pano de algodão limpo no sentido da escovação.



Informações de Instalação

• Para projeto de instalação, siga a ilustração abaixo

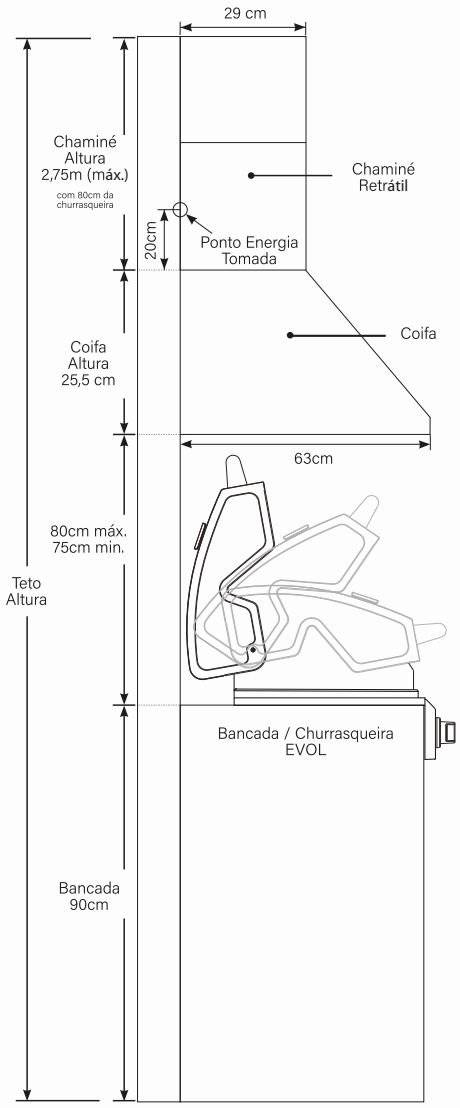

* Devido as diferentes configurações de altura do teto, altura recomendada pode não ser aplicável.

SV198F-30

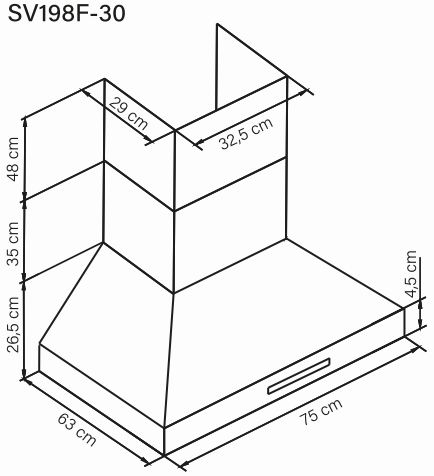

SV198F-36

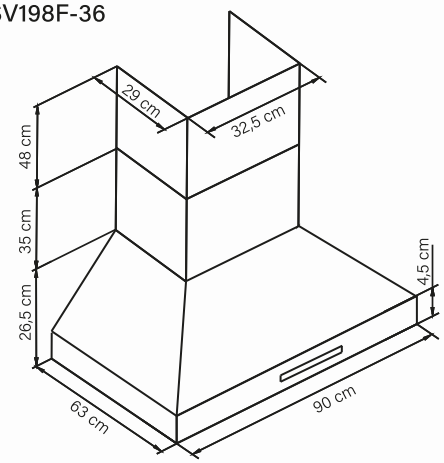

Imagens Ilustrativas. Material sujeito a alterações sem aviso prévio

BAIXE O APP EVOL SMART

Disponível para Android e iOS

Smart